車載用　125℃動作　18V入力　600mA　降圧　同期整流
スイッチングレギュレータ

S-19932/3シリーズ

型名をクリックして
在庫一覧へ

ABLIC
MinebeaMitsumi Group

スイッチングレギュレータに必要なスペースをもっと小さく。

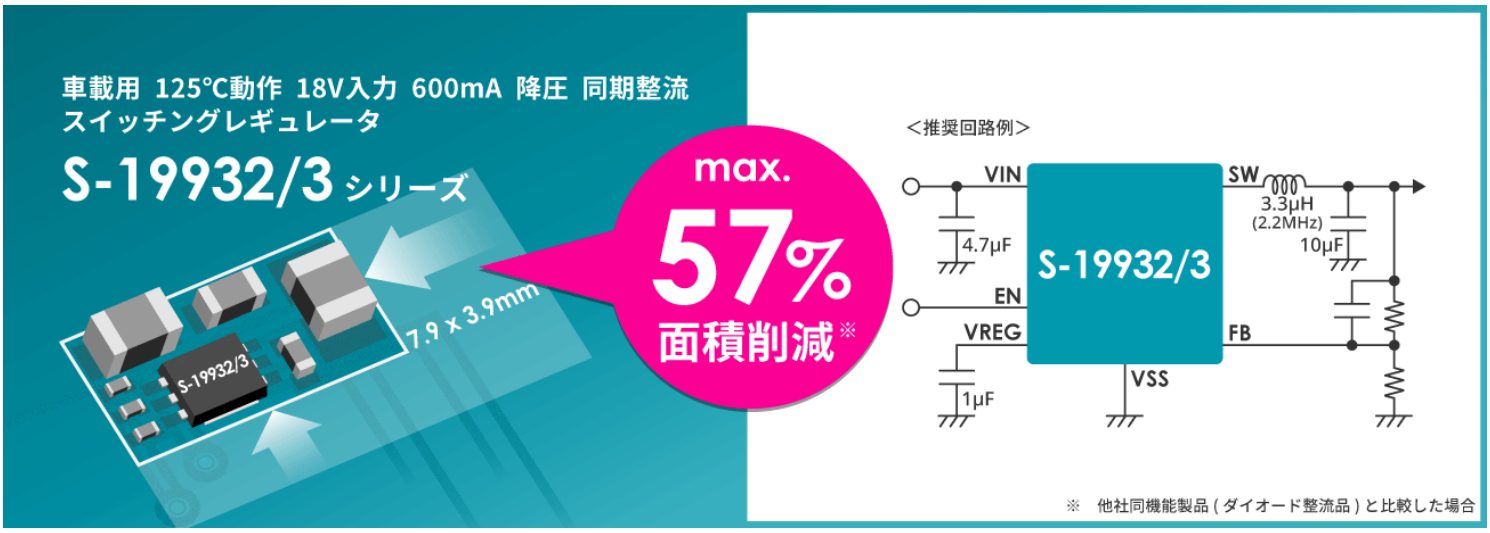

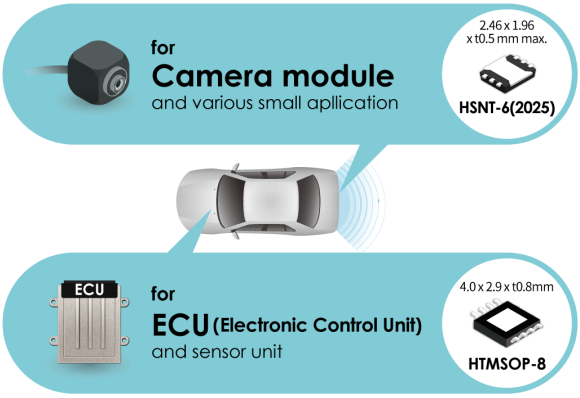

超小型パッケージが製品の小型化に貢献

18V(定格22V)入力、125℃動作、同期整流の車載品質スイッチングレギュレータ(DC-DCコンバータ)を、超小型のHSNT-6パッケージ(2.46mm x 1.96mm)に。

加えて、実装性を重視したガルウィングタイプのパッケージもラインナップしています。

小型化が求められる車載カメラはもちろん、各種コントロールユニット(ECU)・センサ機器など、様々なアプリにお使いいただけます。

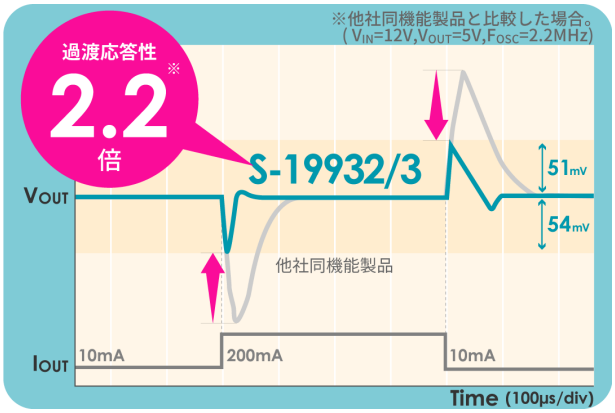

大きな出力コンデンサは必要ありません

高速過渡応答を実現するために、S-19932/3シリーズはスロープ補償回路や位相補償回路を最適化。

オーバーシュート/アンダーシュート対策の大きな出力コンデンサを小型化、さらには低コスト化に貢献します。

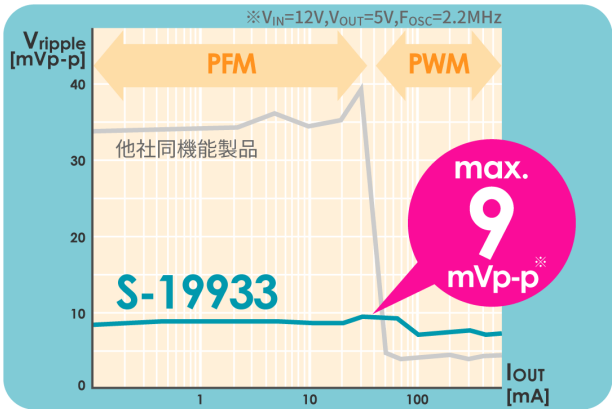

リップル対策の余計な外付け部品も不要です

独自のLow Ripple回路を採用したS-19933シリーズなら、外付け部品に頼らずLow Rippleを実現。

リップルが大きくなりやすいPFM制御時を含め、全負荷電流領域で9mVp-pを実現します。

外付け部品を追加してリップル対策する必要はありません。

エイブリック株式会社

最新情報はこちら
https://hub.ablic.com/ja/products/s-19932-19933?LF

アプリケーション例

車載カメラ

ブロック図で使用例をチェック»

https://www.ablic.com/jp/semicon/applications/automotive-camera/

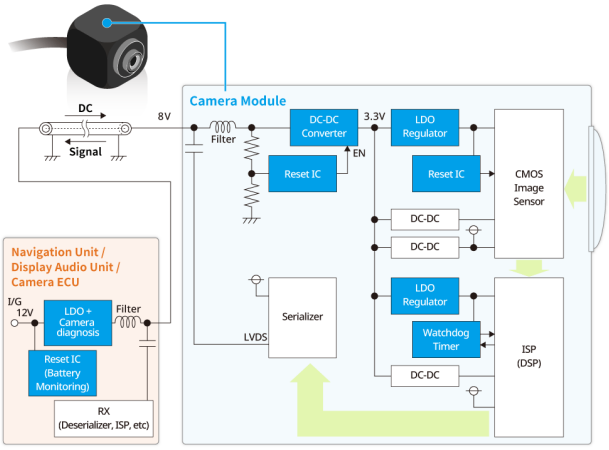

車載用スイッチングレギュレータ　ラインナップ

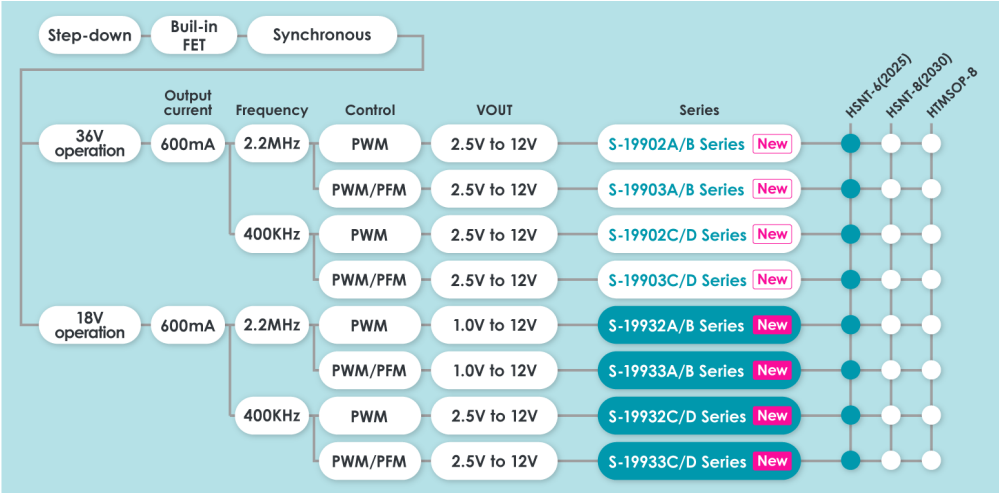

主な仕様

製品名	S-19932 A/B S-19933 A/B 2.2MHz品	S-19932 C/D S-19933 C/D 400kHz品
動作入力電圧	V_{IN}=4.0～18.0V	V_{IN}=4.0～18.0V
FB端子電圧精度	±1.5%	±1.5%
効率	91%	95%
過電流保護機能	1.2 A typ. (パルスバイパルス方式)	1.2 A typ. (パルスバイパルス方式)
サーマルシャットダウン機能	170°C typ. (検出温度)	170°C typ. (検出温度)
短絡保護機能	Hiccup制御/Latch制御(選択可能)	Hiccup制御/Latch制御(選択可能)
Duty比	100%Duty比動作	100%Duty比動作
ソフトスタート機能	5.8 ms typ.	5.8 ms typ.
動作温度範囲	Ta = −40°C ~ +125°C	Ta = −40°C ~ +125°C
AEC-Q100	対応	対応

2021年7月13日時点の情報です。予告なく記載内容が変更になる場合があります。予めご了承下さい。

購入はこちら

エイブリック株式会社

最新情報はこちら
https://hub.ablic.com/ja/products/s-19932-19933?LF